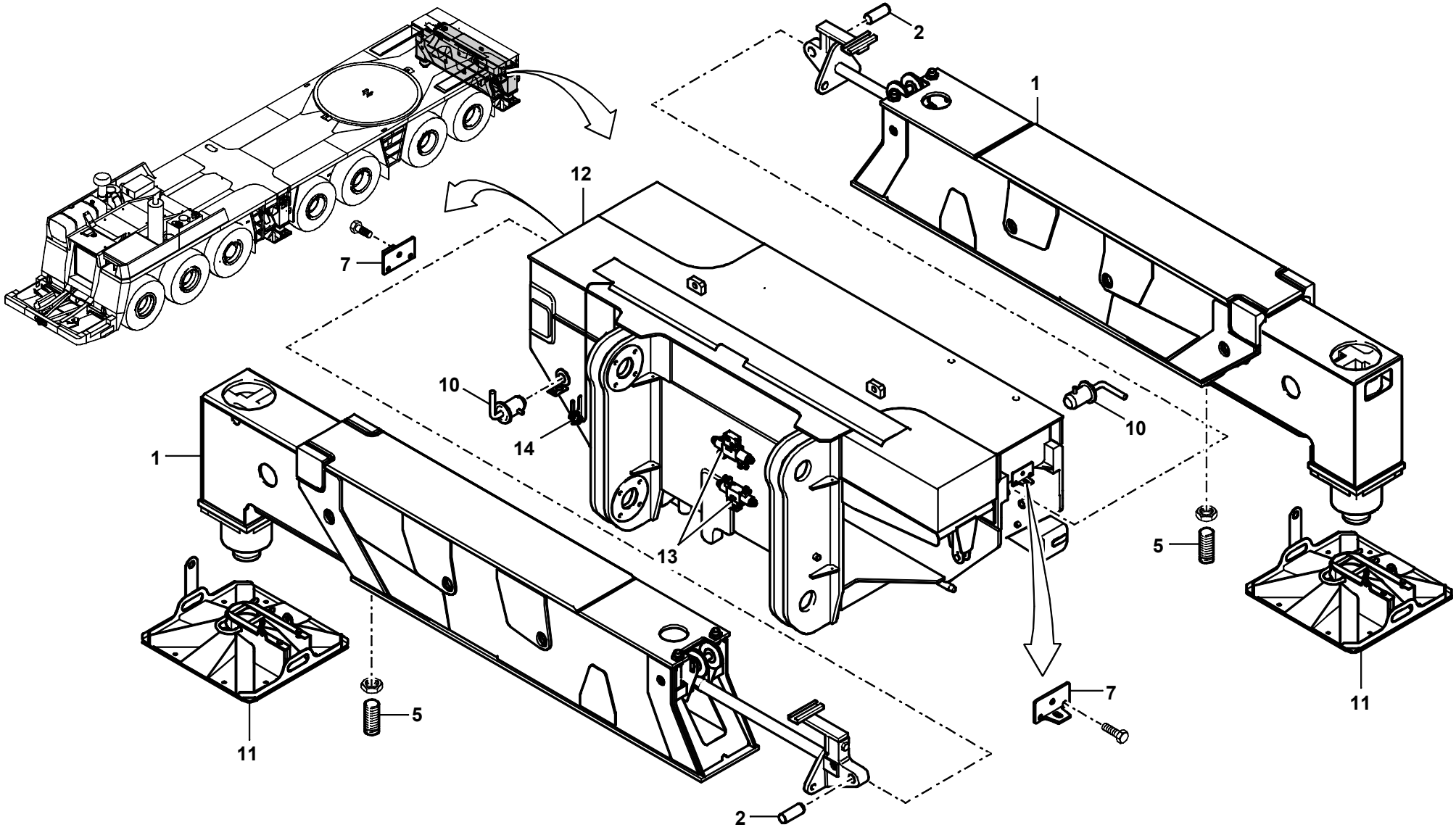GROVE	ABSTUETZUNG HINTEN REAR OUTRIGGERS	BILDTAFEL PICTORIAL DISPLAY			GMK 7450 BE 507
		07.02	2196110186-ETL	1/1